Copia no Controlada

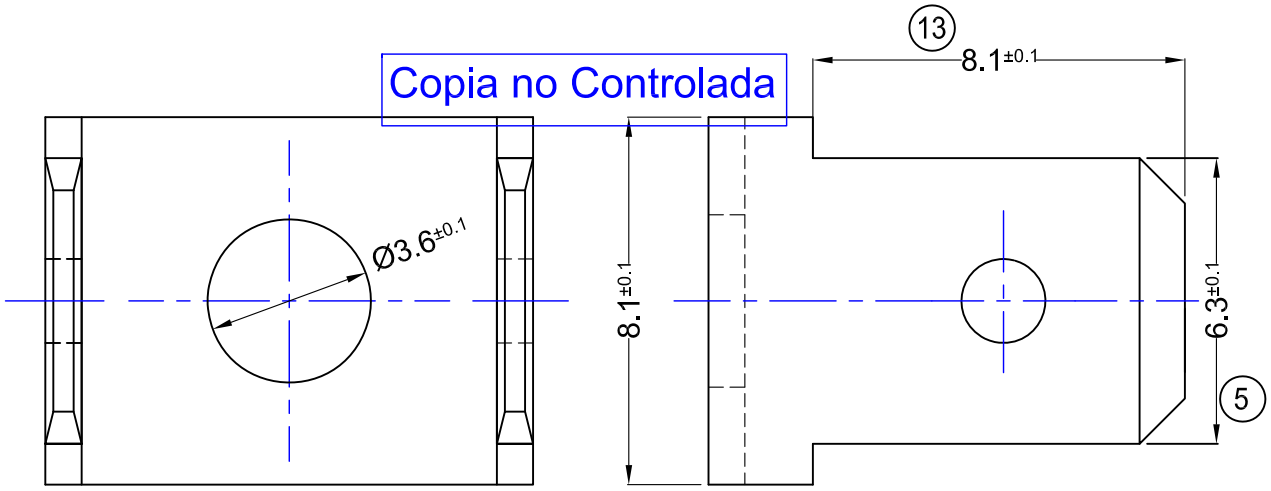

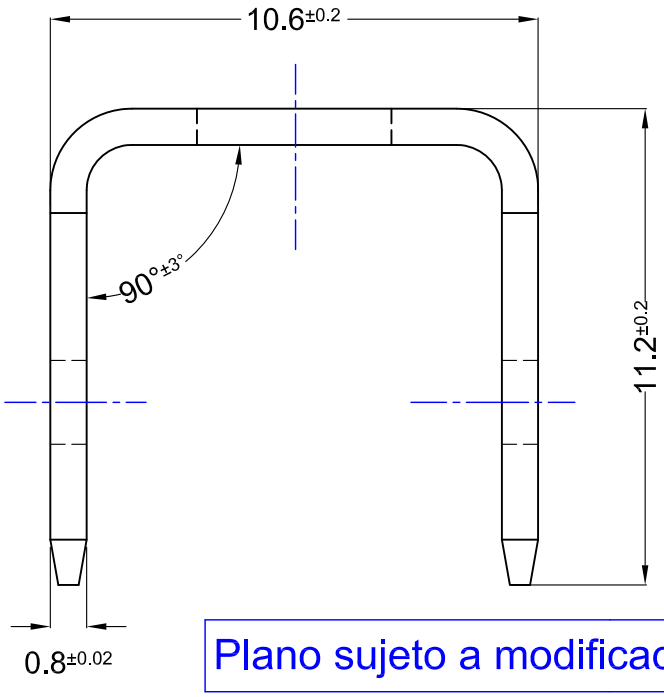

Plano sujeto a modificaciones sin previo aviso

EJEMPLO DE APLICACIÓN

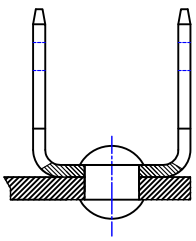

ESCALA: 2:1

ESCALA: 6:1

CÓDIGO de PIEZA	MATERIAL	TERMINACIÓN	CANTIDAD x ENVASE
1.03.0874	LATÓN CuZn 30	NATURAL	2.000
1.03.0875	LATÓN CuZn 30	ESTAÑADO	2.000

N°	REVISIÓN/FECHA
00	1ª EDICIÓN 30/8/98
01	CAMBIO FORMATO DE HOJA A4 05/04/2022

DIBUJÓ: R.ALVAREZ 29/8/98

REVISÓ: D. DACAL 30/8/98

METALGRAB S.R.L

M

TERMINAL:
LENGÜETA DOBLE 6.3x0.8 - 90°
FIJACIÓN- Tornillo 1/8" - M3
PLANO CLIENTE Nº:0874