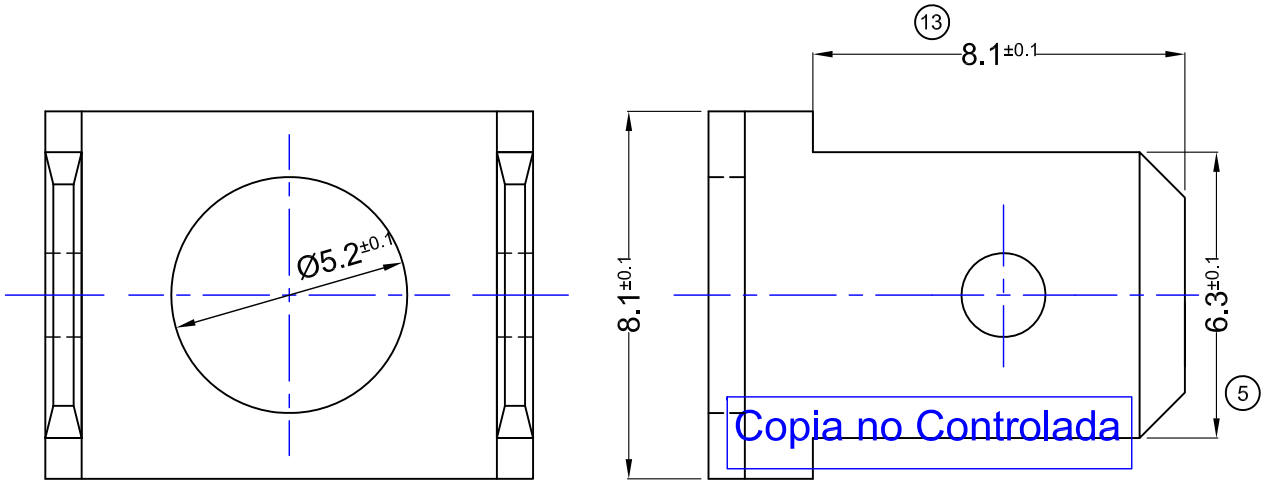

Copia no Controlada

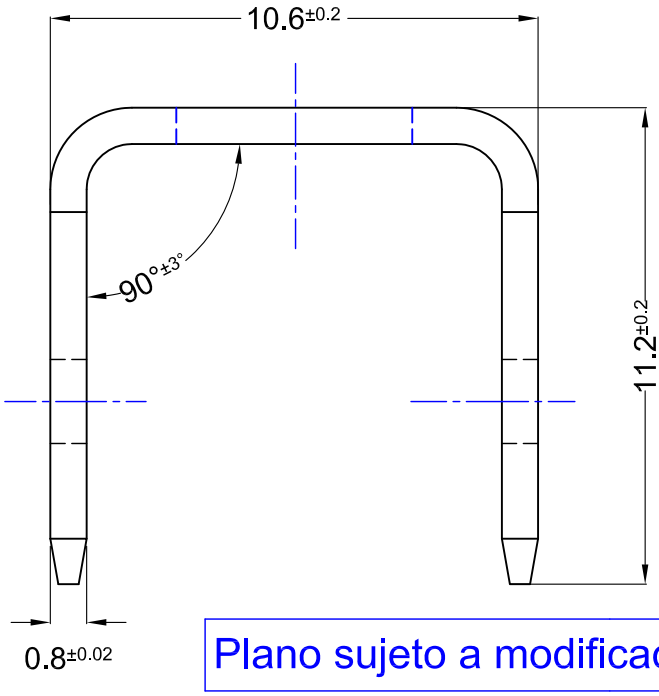

Plano sujeto a modificaciones sin previo aviso

EJEMPLO DE APLICACIÓN

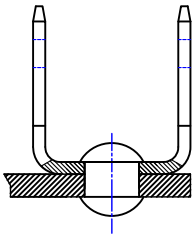

ESCALA: 2:1

ESCALA: 6:1

CÓDIGO de PIEZA	MATERIAL	TERMINACIÓN	CANTIDAD x ENVASE
1.03.0907	LATÓN CuZn 30	NATURAL	2.000

N°	REVISIÓN/FECHA
00	1ª EDICIÓN 02/09/98
01	CAMBIO FORMATO DE HOJA A4 12/04/2022

DIBUJÓ: F. DACAL 01/9/98

REVISÓ: D. DACAL 02/09/98

METALGRAB S.R.L

TERMINAL:
LENGÜETA DOBLE 6.3x0.8 - 90°
FIJACIÓN- Tornillo 3/16" - M5
PLANO CLIENTE Nº:0907