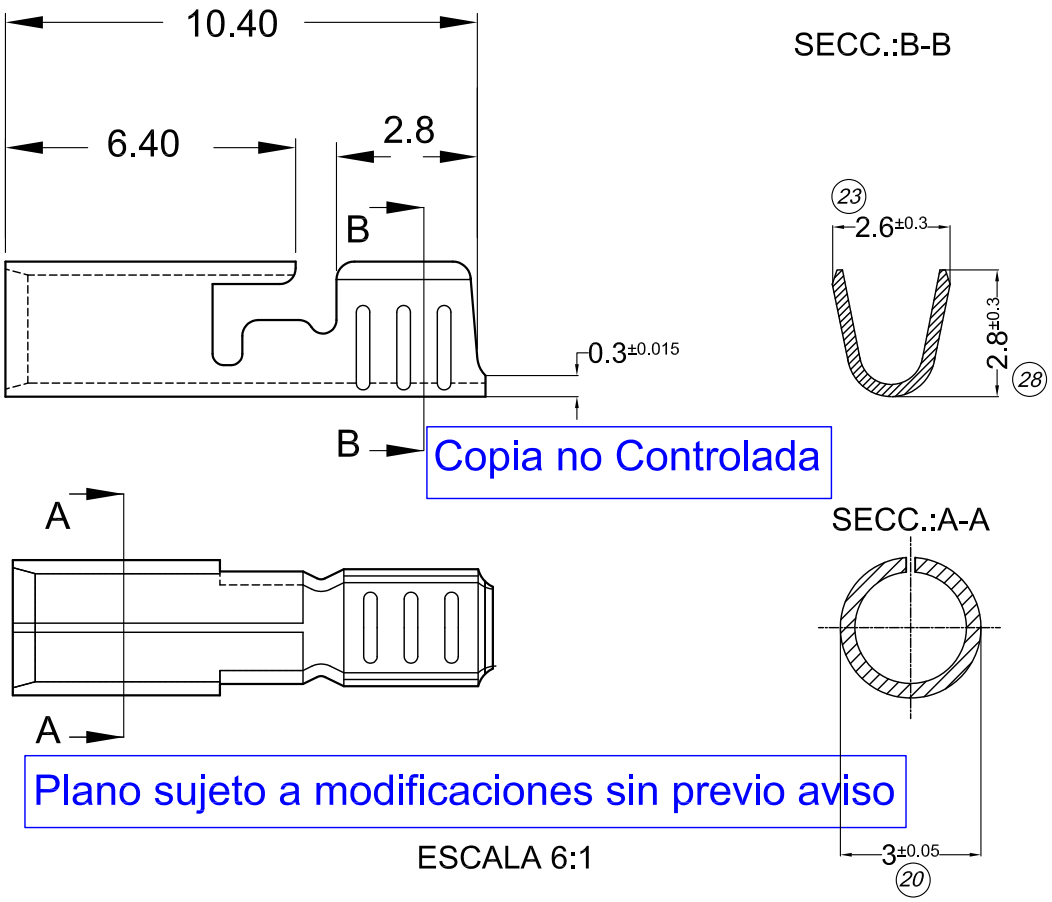

Copia no Controlada

Plano sujeto a modificaciones sin previo aviso

ESCALA 6:1

EJEMPLO DE DOBLADO CON APLICADOR

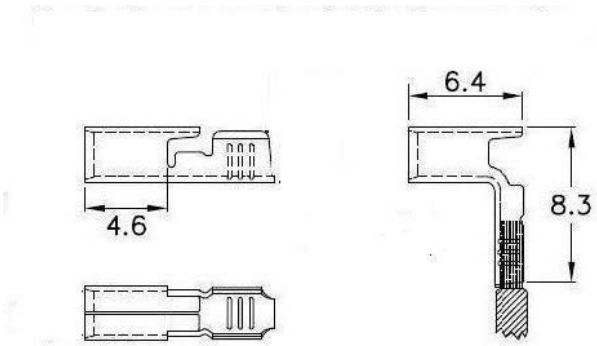

PARA PRESENTACIÓN "SUELTOS", CÓDIGO SIN "C" FINAL

Tolerancias no indicadas en plano± 0.20

CÓDIGO EN BANDA	MATERIAL	TERMINACIÓN	PIEZAS X CARRETEL	CANTIDAD SUELTOS	PARA PIN
1.05.8508C	LATÓN CuZn 30	NATURAL	12500	2000	Ø2.37 mm
1.05.8509C	LATÓN CuZn 30	ESTAÑADO			

Dirección de salida en carretel

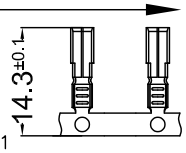

Escala: 1:1

N°	REVISIÓN/FECHA	
00	1º EDICIÓN	30/03/1998
01	CAMBIO FORMATO HOJA A4	01/07/2021
02	SECCIÓN 0.5-0.75 A 0.5-1.0mm	16/07/2021

REVISÓ: D. DACAL 26/03/98

DIBUJÓ: F. DACAL 26/03/98

SECCIÓN COND.

0.50-1.0 mm²

METALGRAB S.R.L

TERMINAL:
CILINDRICO HEMBRA Ø 2.37

PLANO CLIENTE Nº 8508